FICHA TÉCNICA

ESPECIFICACIÓN DEL PRODUCTO (VERSIÓN SEPTIEMBRE 2024)

Tipos de tejido:

TIPO	FLEXVIEW STANDARD	FLEXVIEW PET (apto para mascotas)
CONSTRUCCIÓN	18x16.011	14x10.025
MATERIAL	Fibra de vidrio recubierto de PVC	Fibra de vidrio recubierto de PVC
COLOR	Antracita o gris	Antracita

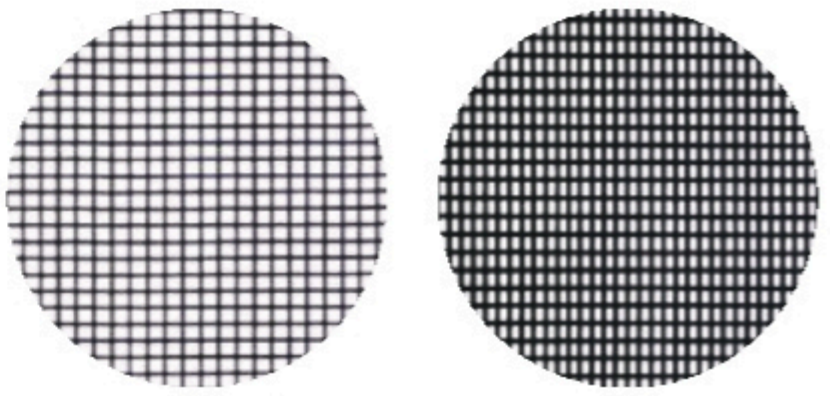

Contenido del paquete:

Marco FlexScreen (producto completo)
- Marco de acero
- Tejido de protección contra insectos

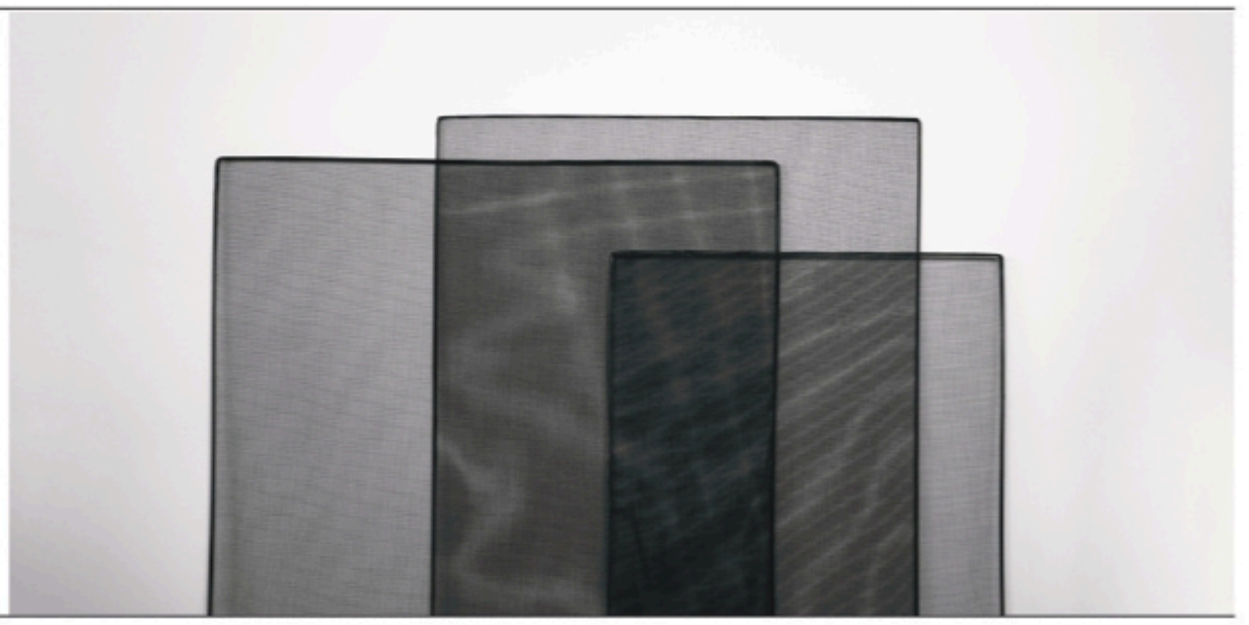

Accesorios:

Manual de instalación:
- Guía rápida para separadores y montaje en el marco

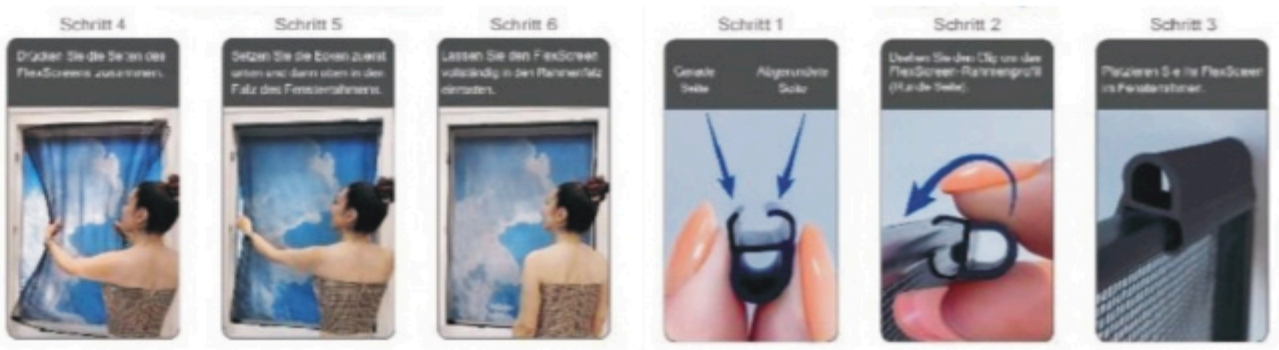

Separadores Clip-on:
- Bolsa de polietileno con 4 separadores Clip-On coextruídos (coextrusión de polipropileno/TPE)



Embalaje:
- Conjunto completo, sellado al vacío en film retráctil LDPE
- Sellado completo sin agujeros ni aperturas, excepto por la perforación necesaria del proceso
- Etiqueta con información relacionada con el producto como:
  - Número de pedido
  - Nombre del cliente
  - Referencia del cliente
  - Tamaño del marco/tipo de tejido
  - Cantidad de artículos



FICHA TÉCNICA

ESPECIFICACIÓN DEL PRODUCTO (VERSIÓN SEPTIEMBRE 2024)

Información general:



Material:
- *Marco de acero con alto contenido de carbono y recubierto de PVC*
- *Tejido de fibra de vidrio (recubierto de PVC)*



Aplicación:
Protección contra insectos

Posicionamiento ventana de PVC:

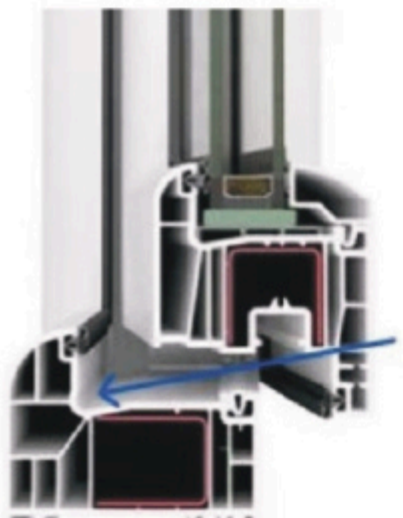

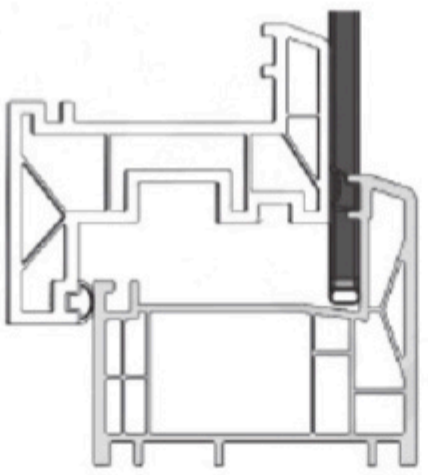

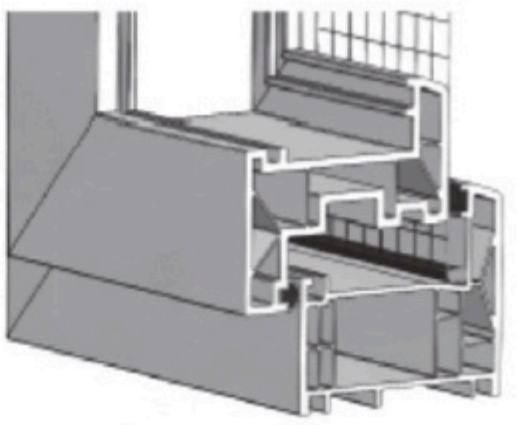

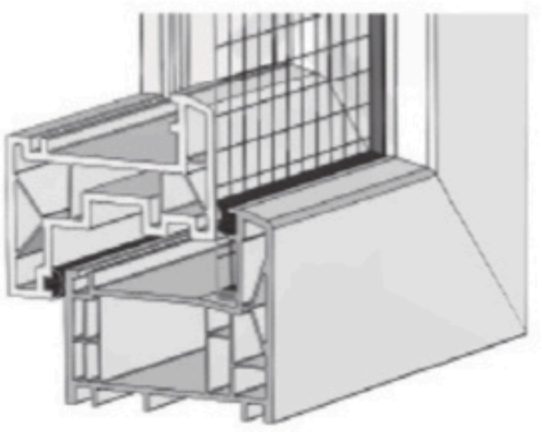

Propiedades técnicas marco de acero:

Medidas del marco de acero:
- *6,35 x 1,91 mm / 6,35 x 2,54 mm / 6,35 x 3,81 mm*

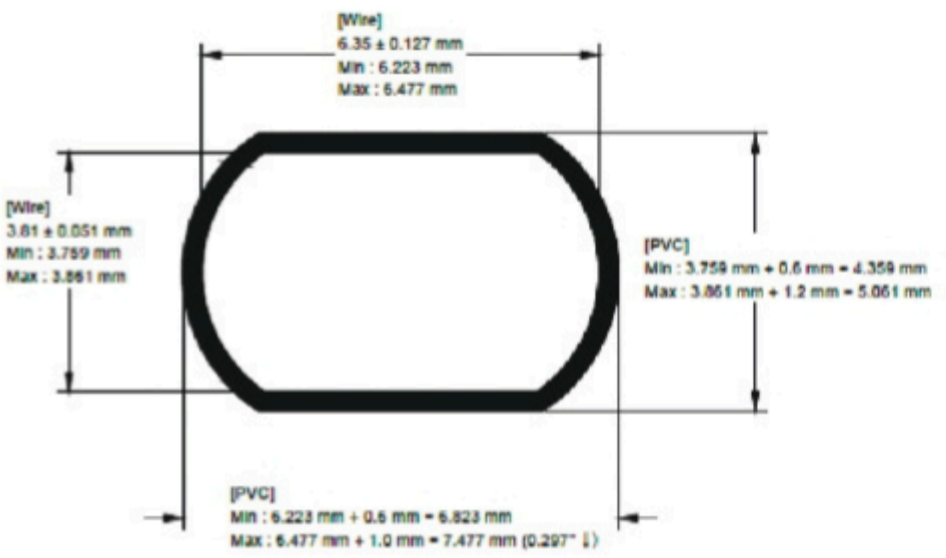

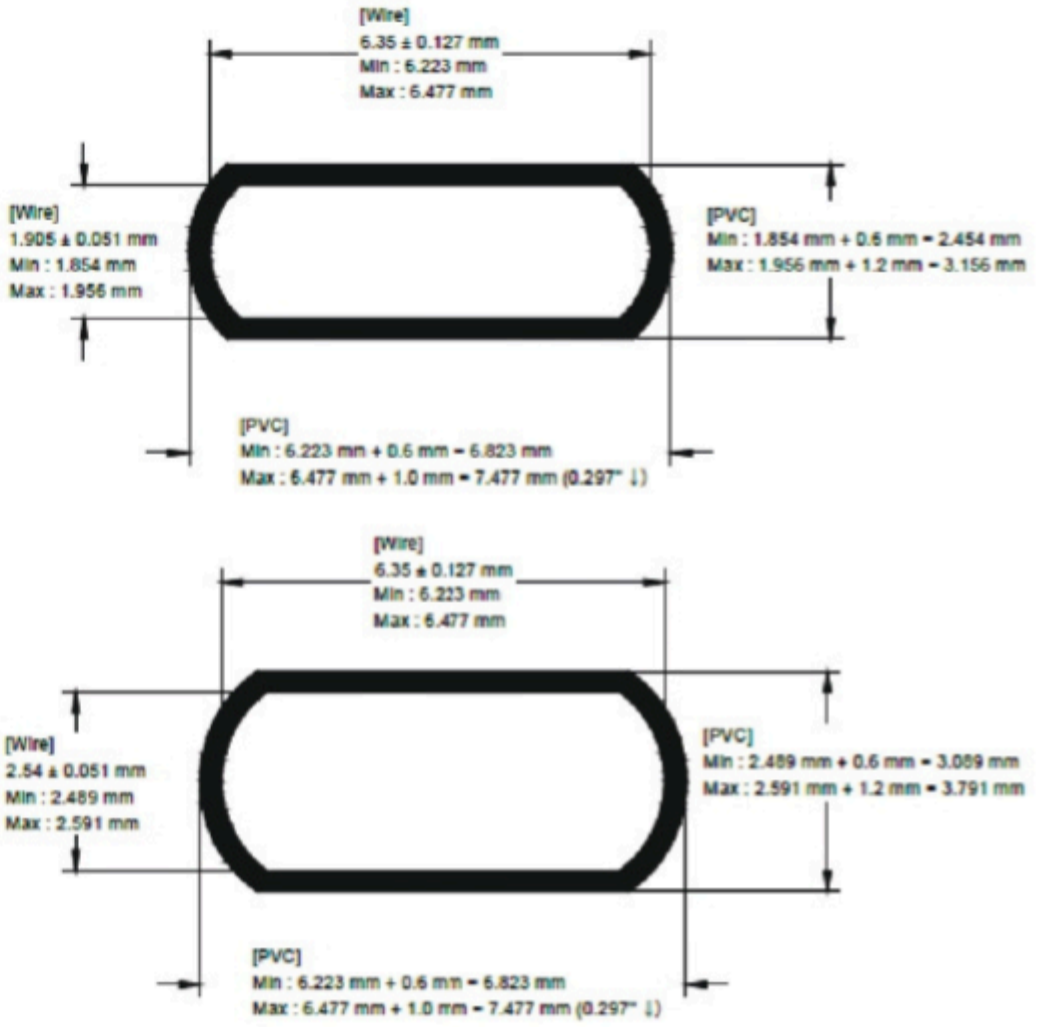

Color del marco de acero: *Antracita*

Medidas Min./max.: *Según tabla*

Tamaño min./max. del marco por wire	*6,35 x 1,91 mm*	*6,35 x 2,54 mm*	*6,35 x 3,81 mm*
	25x25 / 74x74	*25x75 / 114x114*	*25x115 / 140x200*

